ACCESSORI LINE ON LINE®

KIT SQUADRETTA DI FISSAGGIO

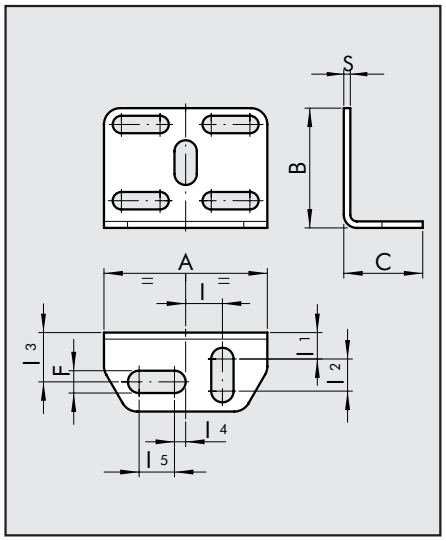

Codice	Descrizione	A	B	C	F	I	I1	I2	I3	I4	I5	S
9062110	SQU L	30	22	14.5	4.2	6.8	4.8	5.9	9.1	2	6.5	1.2

NOTA: fornita con 2 viti M3x16 (per L.O.L. Ø 4), 2 viti M3x25 (per L.O.L. Ø 6-Ø 8), 2 dadi esagonali M3, 2 groover, 4 rosette.

CAVALLOTTO

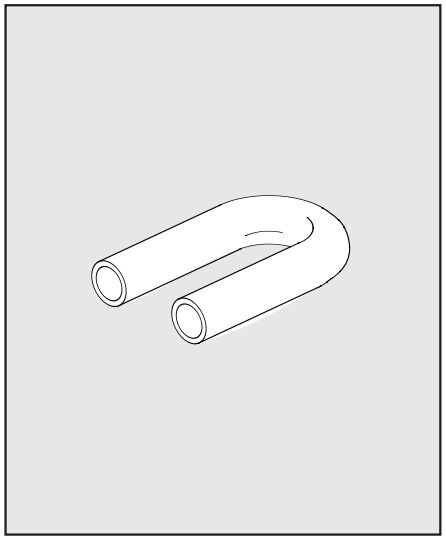

Codice	Descrizione
9062216	TUB L 6-6
9062224	TUB L 8-8

NOTE